CARACTERISTICAS

- Bomba centrífuga de construcción monobloque fabricada en hierro fundido.
- Diámetro de succión de 2” y descarga de 2”
- Impulsor cerrado fabricado en hierro fundido
- Temperatura máxima de operación 70° C
- Motores trifásicos TEFC.

APLICACIONES

- Bombeo de líquidos limpios o turbios a grandes alturas y distancias
- En la industria, agricultura y ganadería
- Distribución de agua en unidades residenciales
- Riego por aspersión
- Equipos contra incendio
- Equipos de presión

No	MODELO	HP	VOLTAJE	AMP.	FASES	Ø IMP.	ØSUCC.	ØDESC.
1	QE-2100	10.0	220/440	31.7/15.85	3	7.200”	2”	1-1/2”
2	QE-2-150	15.0	220/440	46.1/23.05	3	7.500”	2”	1-1/2”

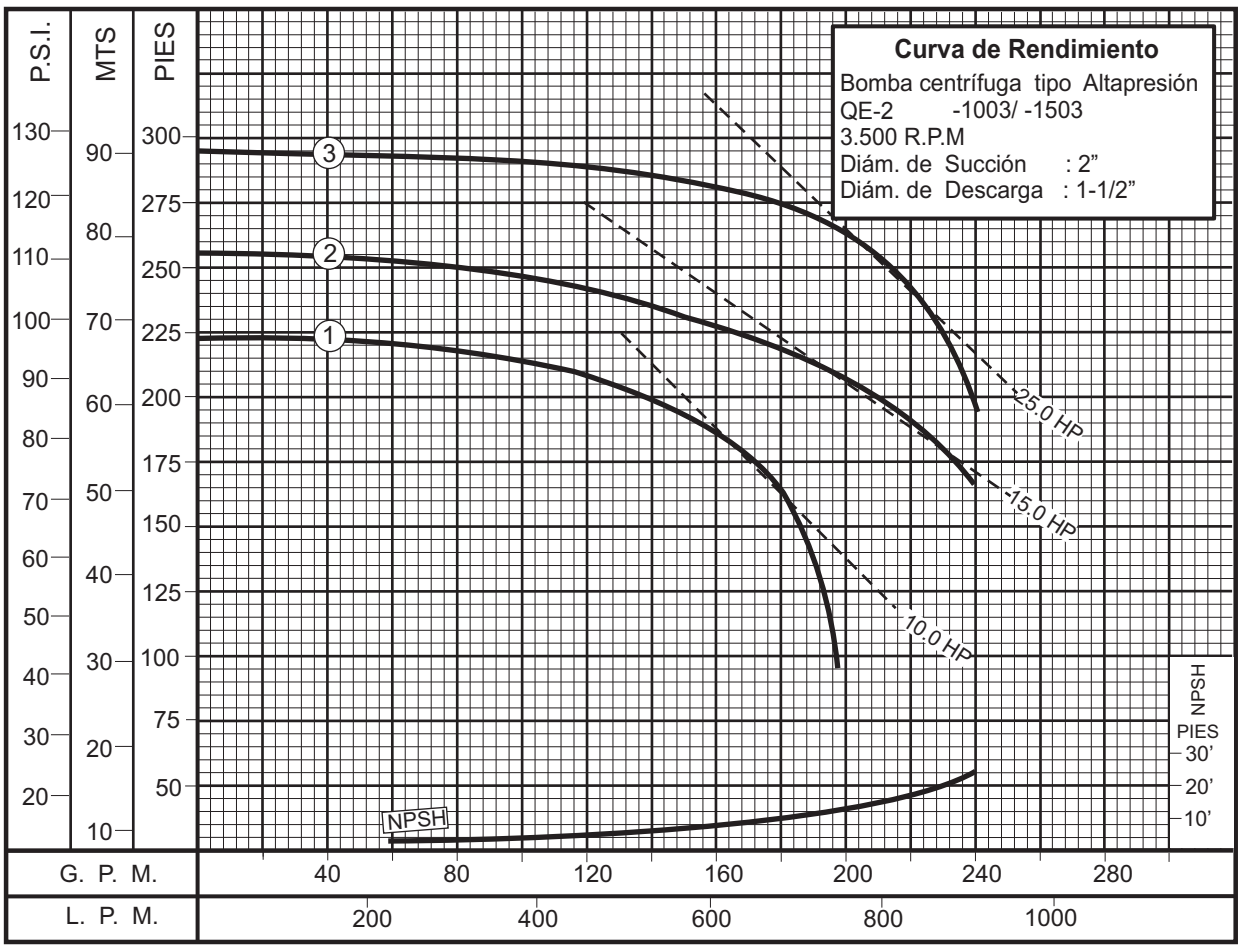

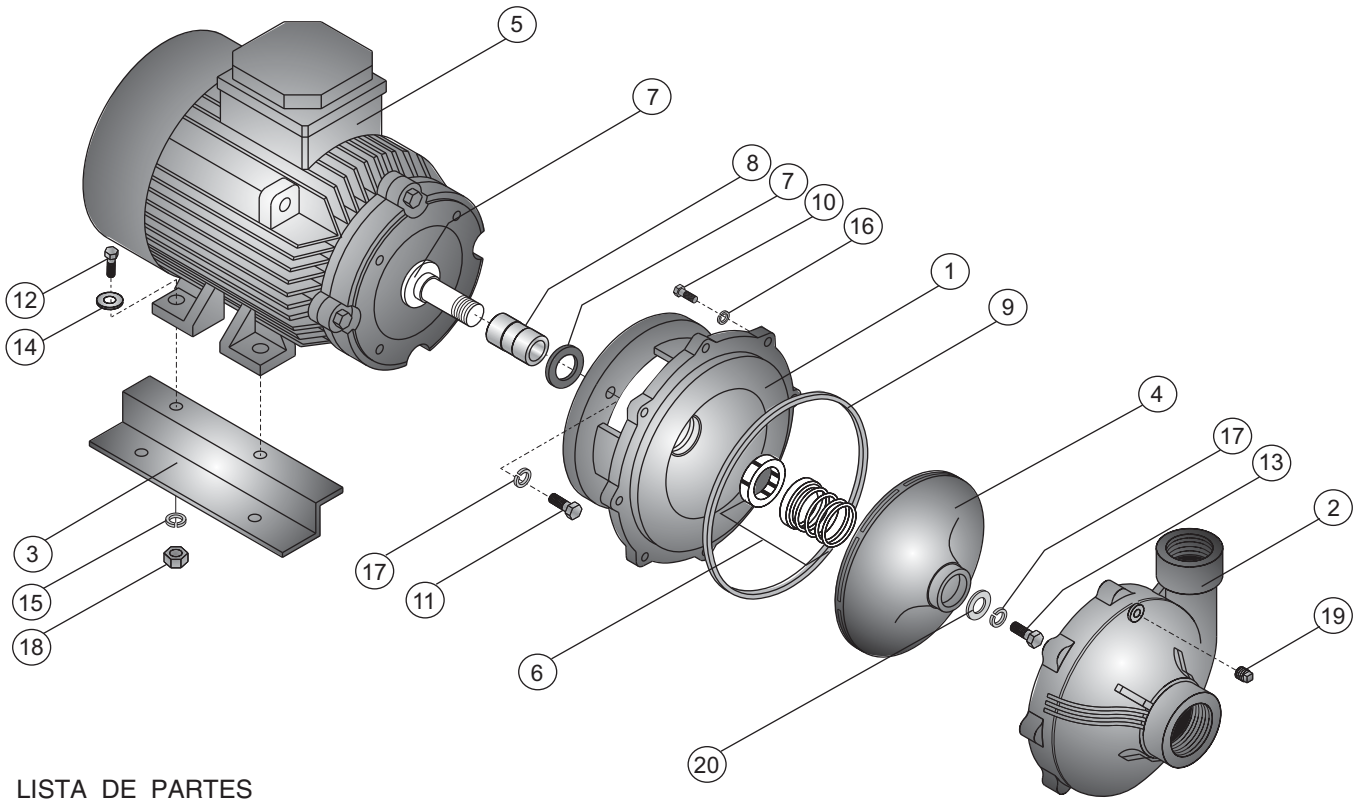

LISTA DE PARTES

No	DESCRIPCIÓN	REF.	CANTIDAD		
			- 10	- 15	- 25
1	ACOPLE EN HIERRO	98007	1	1	1
2	CUERPO EN HIERRO	22757	1	1	1
3	BASE EN LAMINA	30176	2	2	
3	BASE EN LAMINA	19371			2
4	IMPULSOR ø 7.200”	96720	1		
4	IMPULSOR ø 7.500”	96750		1	
4	IMPULSOR ø 8.200”	96820			1
5	MOTOR 10.0HP TRIF.	-	1		
5	MOTOR 15.0HP TRIF.	-		1	
5	MOTOR 25.0HP TRIF.	-			1
6	SELLO MECANICO 1-1/4”	19146	1	1	1
7	ARANDELA DE CAUCHO	05163	1	1	1
8	CAMISA EN BRONCE	23751	1	1	1
9	ANILLO CUADRADO	21297	1	1	1
10	TORNILLO 5/16x 1” NC	02408	8	8	8
11	TORNILLO 1/2” x 1” NC	28941	4	4	4
12	TORNILLO 3/8” x 1-1/2” NC	02236	4	4	4
13	TORNILLO 1/2” x 1-1/2” NF	19803	1	1	1
14	ARANDELA DE 3/8”	02553	4	4	4
15	GUASA DE 3/8	02604	4	4	4
16	GUASA DE 5/16”	02602	8	8	8
17	GUASA DE ½”	02608	5	5	5
18	TUERCA 3/8” NC	02502	4	4	4
19	TAPON 1/4” NPT	03217	1	1	1
20	ARANDELA DE RETENCION	26721	1	1	1

DIMENSIONES GENERALES

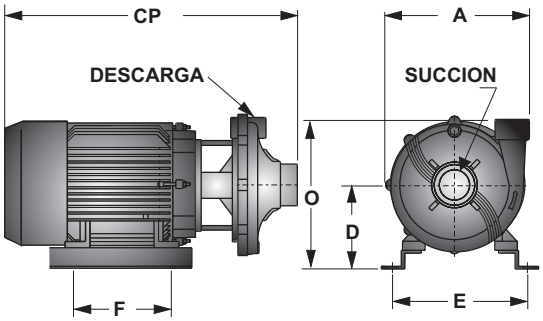

DIMENSIONES EN MILIMETROS

MODELO	SUCC x DESC.	CP	O	D	F	A	E	PESO
QE-2-100	2” x 1-1/2”	600	400	170	220	320	360	Kg
QE-2-150	2” x 1-1/2”	600	400	170	220	320	360	Kg